PLECO

TOZ EMME ÜNİTESİ • DUST EXTRACTION UNIT



TR

Toz emme sistemi, endüstriyel makinelerdeki toz ve zararlı partiküllerin etkili bir şekilde toplanması için tasarlanmıştır. Bu sistem hem iş güvenliğini artırmak hem de çalışma ortamını temiz tutmak amacıyla geliştirilmiştir. Yüksek verimlilikle çalışan **Toz Emme Ünitesi** yüksek emme gücü sağlar.

- Uzun ömürlü, güçlü indüksiyonlu AC motor
- Yüksek emme gücü
- Güvenli torba kilitleme sistemi
- Optimize edilmiş hava akışı dağılımı

STANDART EKİPMANLAR:

- Filtre Torbası
- Toz Torbası

ENG

Dust extraction system is designed to effectively collect dust and harmful particles from the industrial machines. This system has been developed both to enhance workplace safety and to keep the working environment clean. Operating with high efficiency, **Dust Extraction Unit** provides powerful suction performance.

- Long-lasting, powerful induction AC motor
- High suction power
- Secure bag locking system
- Optimized air flow distribution

STANDARD EQUIPMENT:

- Filter Bag
- Dust Bag

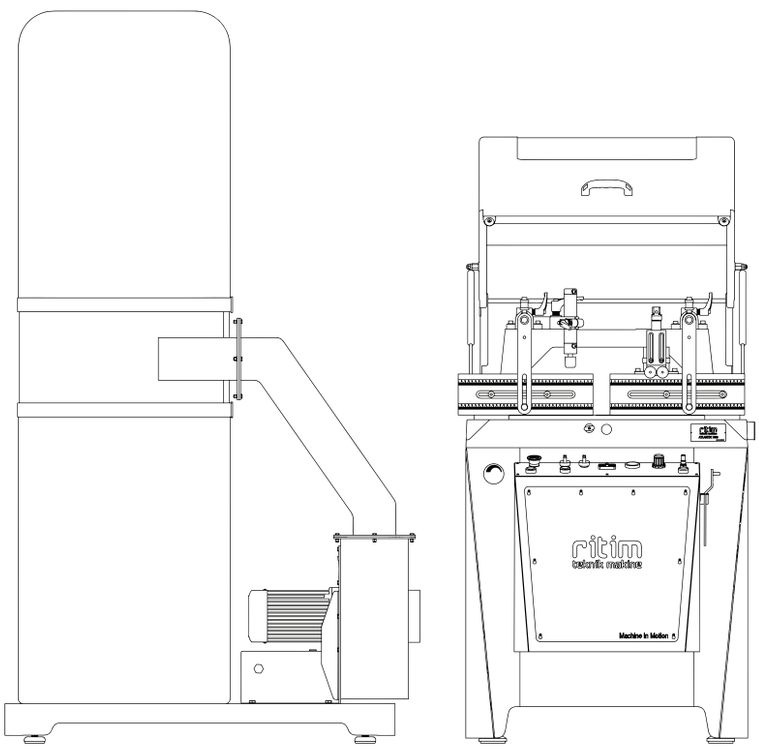

İNDÜKSİYONLU MOTOR INDUCTION MOTOR 2,2 kW (2200 Watt) 3 HP - 6 A	VOLTAJ VOLTAGE 400 V - 3~ 50-60 Hz	YÜKSÜZ HIZ NO LOAD SPEED 3000 d/dak 3000 RPM	ÇIKIŞ ÖLÇÜSÜ OUTLET SIZE Ø 150 mm	80 KG	1190 x 660 x 1220 mm 83 KG